SKEMA

TA' PRESERVAZZJONI TAD-DGĦAJJES TRADIZZJONALI

LINJI GWIDA U REGOLAMENTI
2023

kultura

SKEMA

TA' PRESERVAZZJONI TAD-DGĦAJJES TRADIZZJONALI

LINJI GWIDA U REGOLAMENTI
2023

GVERN TA' MALTA
MINISTERU GĦALL-WIRT NAZZJONALI,
L-ARTI U L-GVERN LOKALI

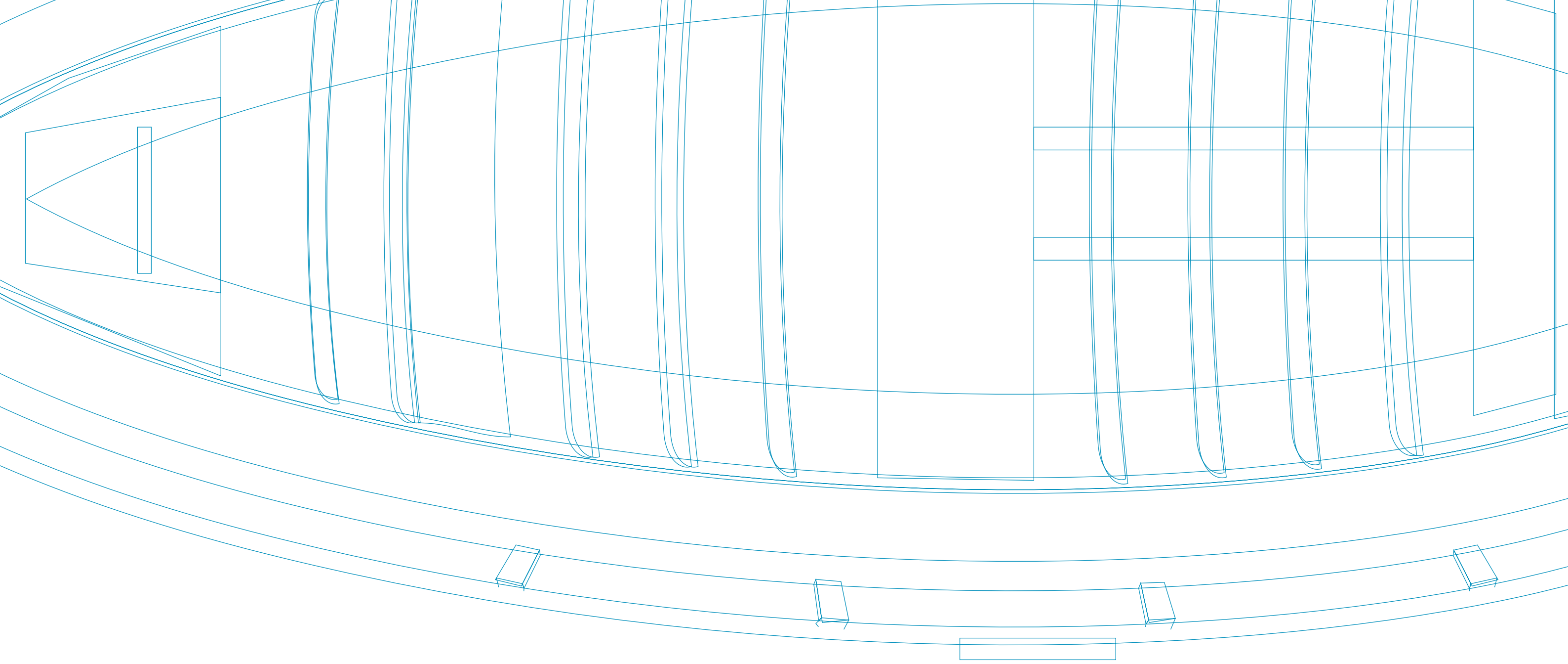

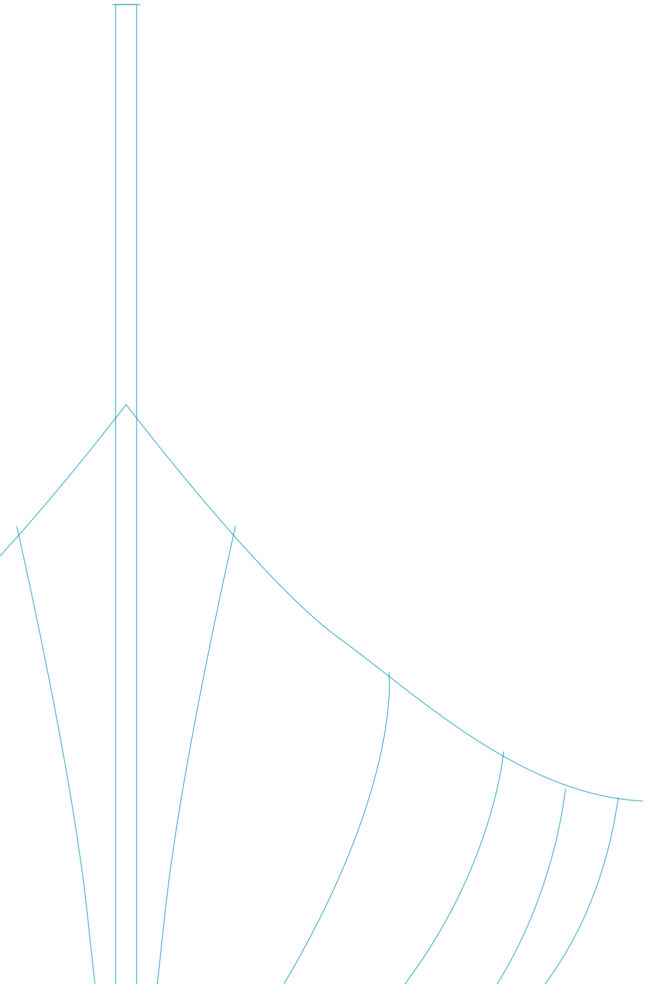

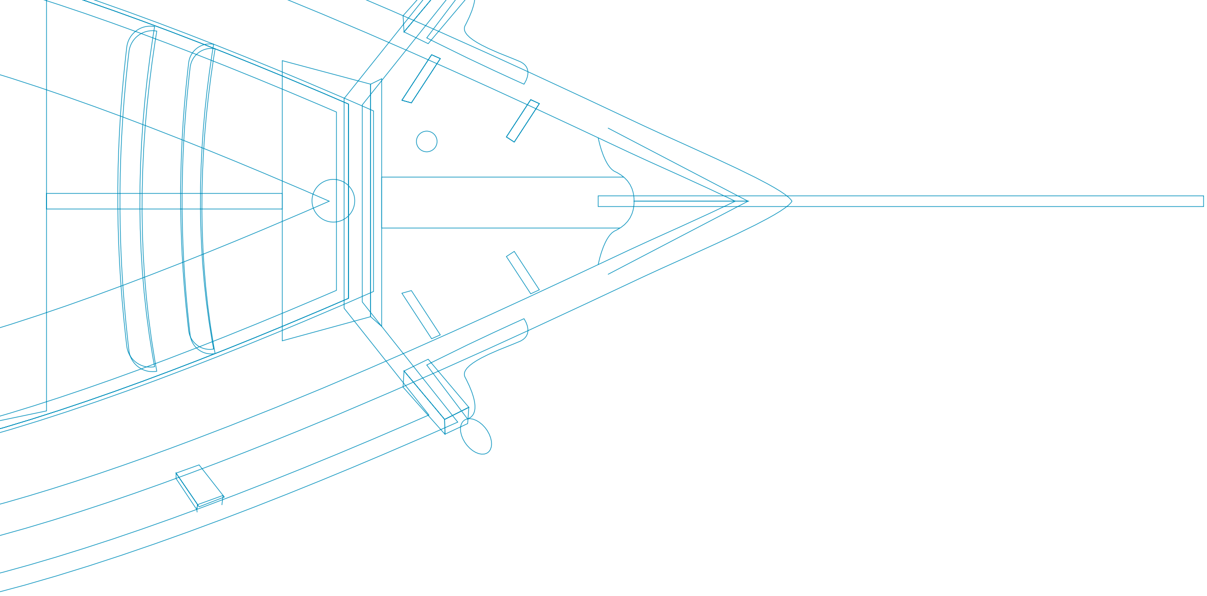

Werrej

Allokazzjonijiet	4
Introduzzjoni	6
Definizzjonijiet	8
Eliġibbiltà	12
Evalwazzjoni	16
Preżentazzjoni tal-Applikazzjoni	20
Proċess ta’ Evalwazzjoni	22
Implimentazzjoni u Monitoraġġ tal-Proġetti	24
Proċedura ta’ Lment	28
Applikabbiltà tar-regoli dwar l-Għajnuna mill-Istat	32

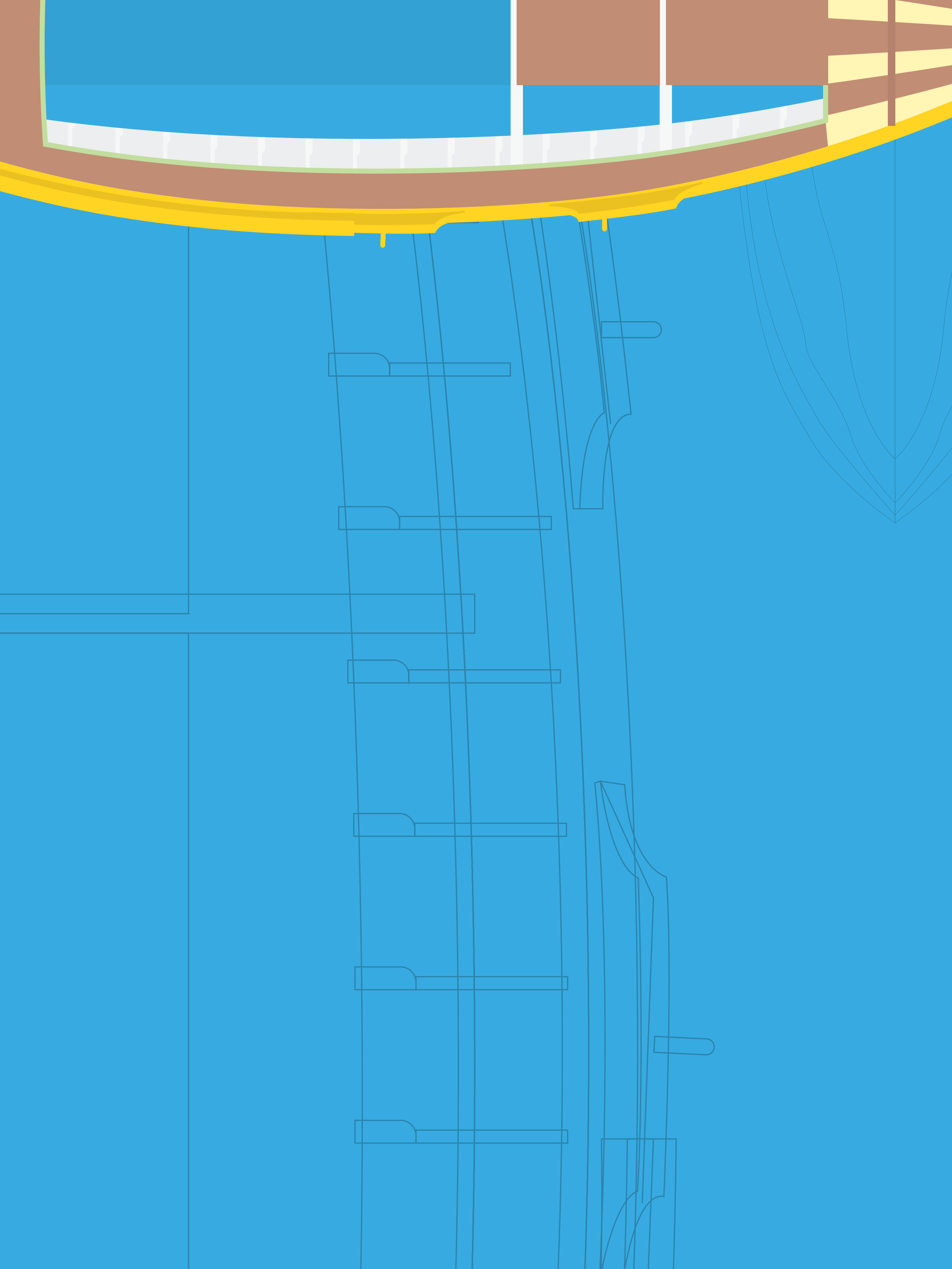

Allokazzjonijiet

BAĠIT TAS-SESSJONI	AMMONT MASSIMU ELIĠIBBLI GĦAL KULL PROĠETT
EUR 80,000	EUR 5,000

KOFINANZJAMENT	ĦLAS TA' FLUS
Il-fond se jkopri sa 100% tal-ispejjeż totali tal-proġett	80% mal-iffirmar tal-ftehim tal-għotja 20% wara l-approvazzjoni tar-rapport finali

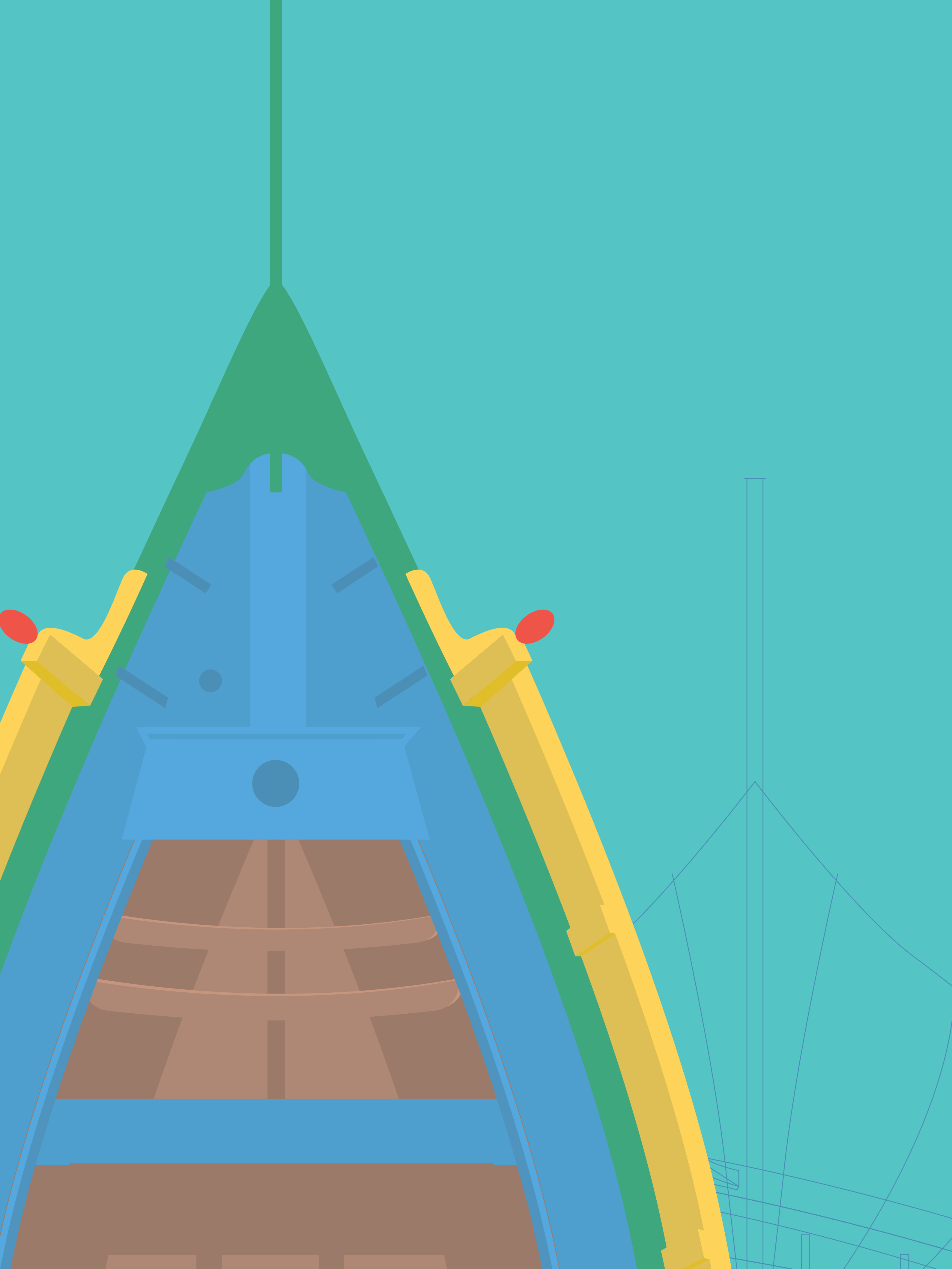

01

Introduzzjoni

L-għan ta' din l-iskema huwa li s-sidien tad-dgħajjes jingħataw assistenza finanzjarja biex jippreservaw jew jagħmlu manutenzjoni fuq id-dgħajjes tradizzjonali tagħhom li jkunu magħmula mill-injam. Id-dgħajjes Maltin huma magħrufa għall-kuluri uniċi tagħhom u għall-għajn ta' Osiris li hija waħda mill-aktar aspetti kulturali distinti tal-kultura Maltija li jservu wkoll bħala attrazzjoni turistika. Għalhekk irridu niżguraw li dawn id-dgħajjes, bħal-luzzu, il-kajjik, il-firilla, il-frejgatina, id-dgħajsa tal-pass u d-dgħajsa tal-Latini jiġu ppreservati u mħarsa.

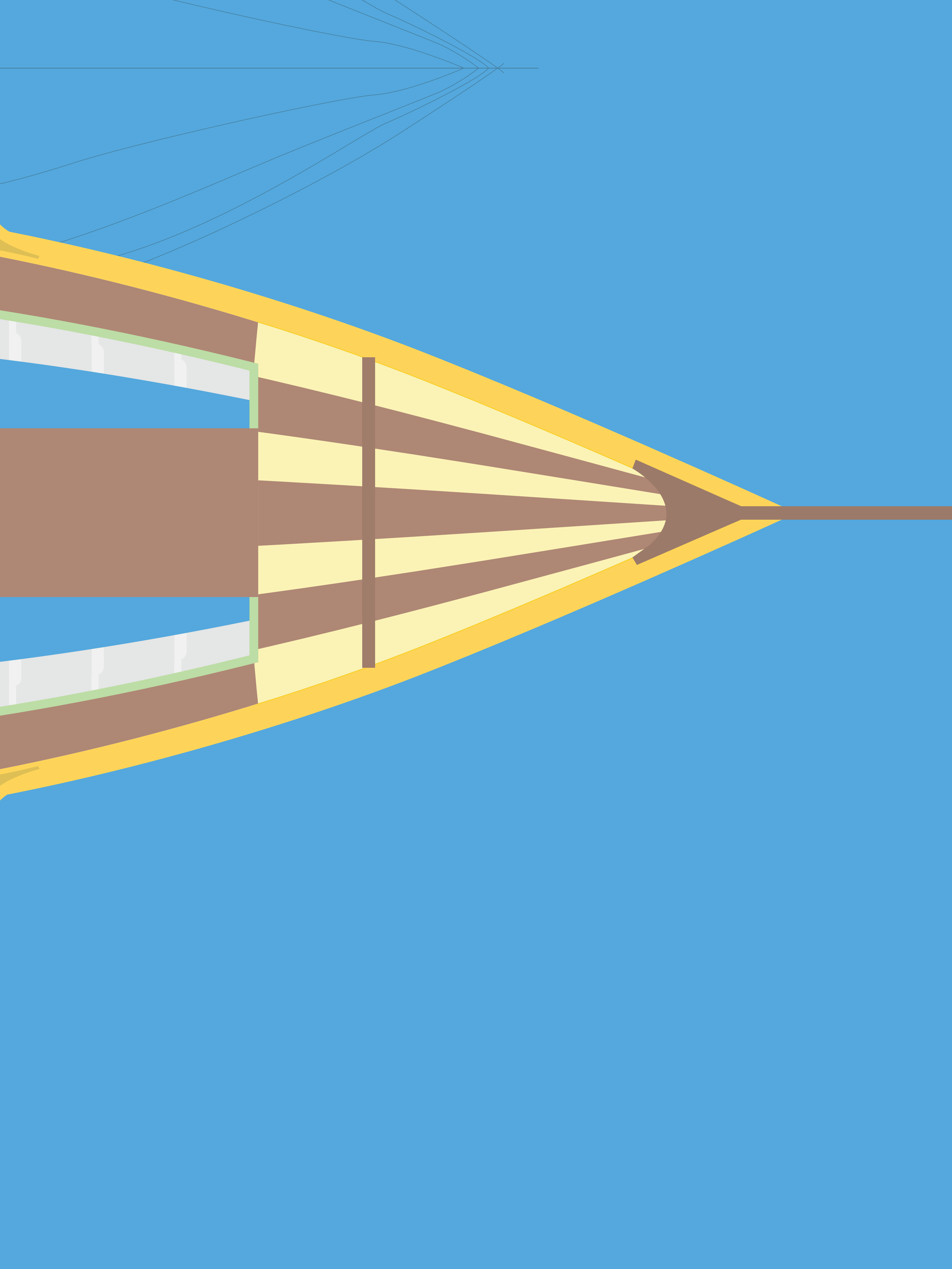

02

Definizzjonijiet

Applikant
L-applikant irid ikun is-sid ta' dgħajsa liċenzjata ma' Transport Malta u/jew mad-Dipartiment tas-Sajd u l-Akkwakultura taħt il-Liċenzja MFC jew S, u għandha tkun magħmula mill-injam.

Applikazzjoni
L-applikazzjoni hija s-sottomissjoni tal-formola ta' applikazzjoni, bl-inklużjoni tad-dokumenti obbligatorji kollha flimkien ma' kwalunkwe anness relatat li ssir minn applikant eliġibbli.

Benefiċjarju
Il-benefiċjarju huwa dak li se jirċievi l-għotja. Il-benefiċjarju huwa responsabbli għall-implimentazzjoni tal-proposta skont l-Iskema.

Eliġibbiltà
Il-Bord iwettaq skrinjar tal-applikanti f'termini ta' eliġibbiltà. L-applikazzjonijiet jiġu skrinjati biex tiġi ddeterminata l-eliġibbiltà f'termini tat-Taqsima 3 ta' dawn il-linji gwida. L-applikazzjonijiet li ma jkunux eliġibbli ma jibqgħux jiġu pproċessati u ma jiġux evalwati.

Evalwaturi

Is-Segretarju Permanenti (Ministeru għall-Wirt Nazzjonali, l-Arti u l-Gvern Lokali) taħtar bord ta' evalwazzjoni għal kull sejħa taħt l-Iskema.

Evalwazzjoni

L-applikazzjonijiet meqjusa konformi u eliġibbli jiġu evalwati skont il-kriterji stabbiliti f'dawn il-linji gwida mill-evalwaturi maħtura.

Prodotti tas-sajd u tal-akkwakultura

Prodotti tas-sajd u tal-akkwakultura tfisser il-prodotti definiti fl-Artikolu 5(a) u (b) tar-Regolament (UE) Nru 1379/2013.[1]

Individwu

L-individwi li japplikaw għal għotja jridu jkunu ċittadini Maltin jew ikollhom permess ta' residenza f'Malta; jew ċertifikat ta' ċittadinanza Maltija; jew passaport Malti.

Finanzjament massimu

Ammont massimu ta' €5,000 se jkun allokat għal kull proġett. Dan l-ammont jiġi deċiż fuq bażi ta' każ b'każ skont il-proġett.

L-ipproċessar u l-kummerċjalizzazzjoni ta' prodotti tas-sajd u tal-akkwakultura

L-ipproċessar u l-kummerċjalizzazzjoni ta' prodotti tas-sajd u tal-akkwakultura tfisser l-operazzjonijiet kollha, inklużi l-immaniġġjar, it-trattament, il-produzzjoni u d-distribuzzjoni, imwettqa bejn iż-żmien tal-ħatt fl-art jew tal-ħsad u l-istadju tal-prodott aħħari.

1 *Ir-Regolament (UE) Nru 1379/2013 tal-Parlament Ewropew u tal-Kunsill tal-11 ta' Diċembru 2013 dwar l-organizzazzjoni komuni tas-swieq fil-prodotti tas-sajd u tal-akkwakultura, li jemenda r-Regolamenti tal-Kunsill (KE) Nru 1184/2006 u (KE) Nru 1224/2009 u li jħassar ir-Regolament tal-Kunsill (KE) Nru 104/2000.*

Impriża Unika

Tinkludi l-intrapriżi kollha li għandhom mill-inqas waħda mir-relazzjonijiet li ġejjin ma' xulxin

a. Intrapriża waħda jkollha l-maġġoranza tad-drittijiet tal-vot tal-azzjonisti jew tal-membri f'intrapriża oħra;
b. Intrapriża waħda għandha d-dritt li taħtar jew tneħħi maġġoranza tal-membri tal-korp amministrattiv, maniġerjali jew superviżorju ta' intrapriża oħra;
c. Intrapriża waħda għandha d-dritt li teżerċita influwenza dominanti fuq intrapriża oħra skont kuntratt li tkun daħlet fih ma' dik l-intrapriża jew skont dispożizzjoni fil-memorandum jew l-artikoli ta' assoċjazzjoni tagħha;
d. Intrapriża waħda, li hija azzjonista fi jew membru ta' intrapriża oħra, tikkontrolla waħedha, skont ftehim ma' azzjonisti oħra f'dik l-intrapriża jew membri tagħha, maġġoranza tad-drittijiet tal-vot tal-azzjonisti jew tal-membri f'dik l-intrapriża.

L-intrapriżi li jkollhom xi waħda mir-relazzjonijiet imsemmija fil-punti (a) sa (d) hawn fuq permezz ta' intrapriża waħda jew aktar għandhom jitqiesu bħala impriża waħda.

Impriża

Impriża hija definita bħala entità involuta f'attività ekonomika skont it-tifsira tal-Artikolu 107 TFUE (jiġifieri kwalunkwe attività li tikkonsisti fl-offerta ta' oġġetti u servizzi f'suq), irrispettivament mill-istatus legali tagħha u l-mod kif tiġi ffinanzjata. Il-klassifikazzjoni ta' entità partikolari bħala impriża tiddependi kompletament fuq in-natura tal-attivitajiet tagħha. L-applikazzjoni tar-regoli dwar l-għajnuna mill-Istat ma tiddependix fuq jekk l-entità hijiex stabbilita biex tiġġenera l-profitti. L-entitajiet mingħajr skop ta' qligħ jistgħu joffru wkoll oġġetti u servizzi f'suq. Fejn dan ma jkunx il-każ, l-entitajiet mingħajr skop ta' qligħ jibqgħu barra mill-kamp ta' applikazzjoni tal-għajnuna mill-Istat. Barra minn hekk, il-klassifikazzjoni ta' entità bħala impriża hija dejjem relattiva għal attività speċifika. Entità li twettaq kemm attivitajiet ekonomiċi kif ukoll attivitajiet mhux ekonomiċi għandha titqies bħala impriża biss fir-rigward tal-ewwel.

Impriża attiva fis-settur tas-sajd u l-akkwakultura

Impriża attiva fis-settur tas-sajd u tal-akkwakultura hija definita bħala impriża attiva fil-produzzjoni, l-ipproċessar u l-kummerċjalizzazzjoni ta' prodotti tas-sajd u tal-akkwakultura.

03

Eliġibbiltà

Perjodu ta’ żmien massimu eliġibbli għall-implimentazzjoni tal-proġett: 12-il xahar

Min jista' japplika:

- Sidien ta' dgħajjes tal-injam irreġistrati ma' Transport Malta u/jew mad-Dipartiment tas-Sajd u l-Akkwakultura taħt il-kategorija MFC jew S.

Il-kriterji għall-eliġibbiltà huma:

- Id-dgħajjes għandhom jiġu ppreservati billi jinżebgħu bil-kuluri tradizzjonali.
- Id-dgħajjes għandhom ikunu mibnija kompletament mill-injam u rreġistrati bħala tali.
- Id-dgħajjes iridu jkunu nbnew qabel l-2012 (inkluża wkoll is-sena bażi).
- Il-baġits ikkwotati kollha jridu jkunu realistiċi u jinkludu l-ispejjeż relattivi kollha li l-proġett se jġarrab biex jiġi implimentat bis-sħiħ, u jinkludu d-dokumentazzjoni ta' appoġġ kollha meħtieġa.

Il-kriterji għan-Nuqqas ta' Eliġibbiltà huma:

- L-applikanti li diġà rċevew fondi għall-proposta relatata mhux se jkunu eliġibbli.
- L-applikazzjonijiet li ma jkunx fihom id-dokumenti kollha meħtieġa indikati fit-Taqsima 5 tal-linji gwida u r-regolamenti.
- Applikazzjonijiet li jiġu riċevuti tard wara l-iskadenza tal-4 ta' Ottubru 2023 f'nofsinhar

3.1 X'inhuma l-ispejjeż li jistgħu jiġu koperti?

L-għan ta' din l-iskema huwa li jappoġġja finanzjarjament lis-sidien tad-dgħajjes biex jippreservaw jew jagħmlu manutenzjoni fuq dgħajjes tradizzjonali magħmula mill-injam, bħal-luzzu, il-kajjik, il-firilla, il-frejgatina, id-dgħajsa tal-pass u d-dgħajsa tal-Latini.

L-iskema tkopri:

- Żebgħa dekorattiva, protettiva u antifouling (jew simili)
- Folji u pjanċi tal-injam solidu, laminat, tat-tip plajwudd (jew simili)
- Imsiemer tar-ram, boltijiet, rivits u viti (jew simili)
- Kolla, eposside, siġillant u caulking (jew simili)
- Spejjeż diretti tax-xogħol (sa massimu ta' 20% tal-ammont totali eliġibbli)

L-iskema ma tkoprix:

- Tagħmir (jew simili)
- Partijiet tal-magna, żjut tal-magna, lubrikanti (jew simili)
- Għodod elettriċi (power tools) u għodod tal-idejn (jew għodod simili)

3.2 Allokazzjoni ta’Fondi

- Il-fond se jkollu allokazzjoni totali ta’ €80,000
- Il-fondi mogħtija jistgħu jkopru sa 100% tal-ammont mitlub
- L-għotja għal kull proġett ma għandhiex taqbeż €5,000
- Il-Bord ma jeskludix li jekk il-benefiċjarju jkun issottometta proġett li jaqbeż €5,000, l-istess applikazzjoni xorta tista’ tiġi kkunsidrata. Madankollu, il-fond se jkopri biss l-ammont kif indikat fil-linji gwida tal-iskema.

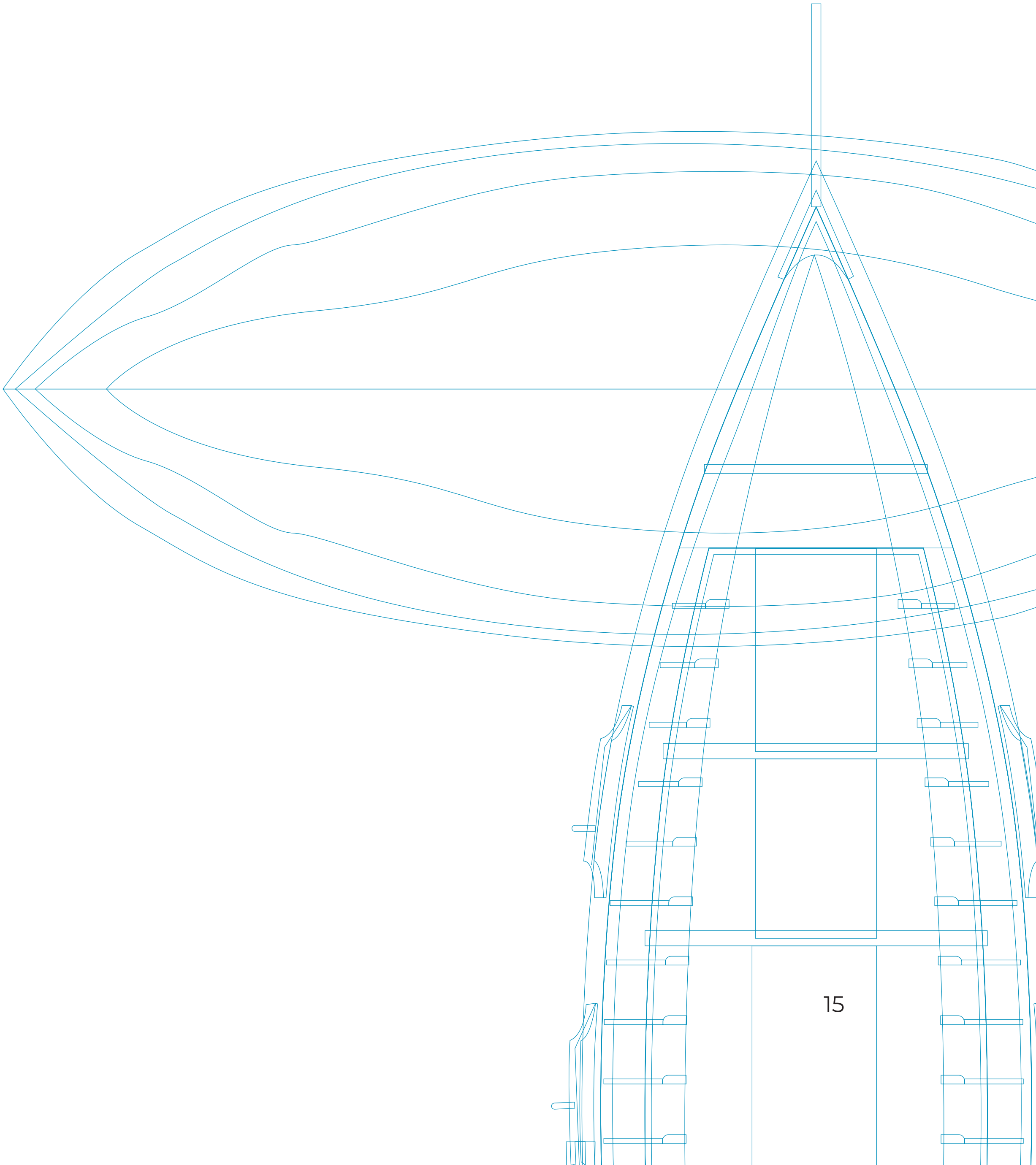

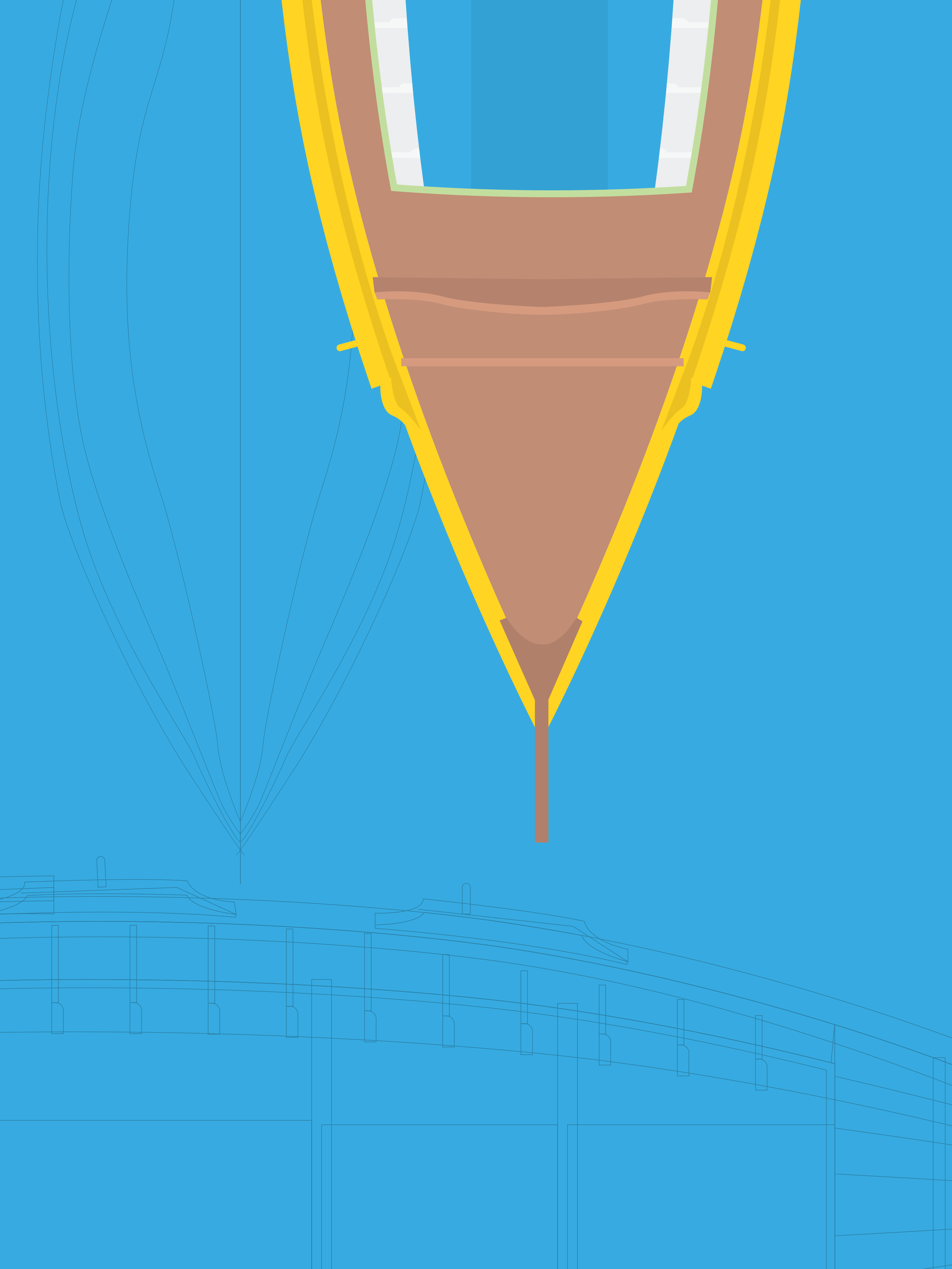

04

Evalwazzjoni

4.1 Kriterji u Kundizzjonijiet għall-Evalwazzjoni

- Il-proposti għandhom ikunu ċari, sostenibbli, realistiċi u jirriflettu l-għanijiet ta' din l-iskema ta' finanzjament.
- Il-baġits ikkwotati kollha jridu jkunu realistiċi u jinkludu l-ispejjeż relattivi kollha li l-proġett se jġarrab biex jiġi implimentat bis-sħiħ.
- L-Awtorità Kontraenti se timmonitorja l-progress tal-implimentazzjoni tal-proġett u tista' titlob lill-benefiċjarju kwalunkwe rapport addizzjonali kif meqjus rilevanti.
- L-entitajiet li diġà rċevew fondi għall-proposta relatata mhux se jkunu eliġibbli.
- Kwalunkwe applikazzjoni wara l-iskadenza tal-iskema ma tiġix aċċettata.
- Kwalunkwe dokument obbligatorju li ma jiġix sottomess mhux se jiġi kkunsidrat għall-valutazzjoni

4.2 Valutazzjoni

The Evaluation Board will base its decision upon the following criteria:

- Baġit (50%)
  - Ipprovdi diżaggregazzjoni (breakdown) ċar tal-baġit li jinkludi l-ispejjeż direttament relatati mal-preservazzjoni/manutenzjoni proposta.
  - Ipprovdi kopja/i ta' stimi relatati mal-ispejjeż, fejn applikabbli

Dan il-kriterju jqis kemm hu ppjanat tajjeb u realistiku l-baġit ippreżentat

- Kwalità u Tlestija tal-Applikazzjoni (50%)
  - Il-forniment tad-dokumenti kollha meħtieġa kif elenkati fl-Artikolu 5 hawn taħt.

Huwa importanti li wieħed jinnota li l-applikazzjonijiet se jiġu vvalutati skont il-kriterji ta' hawn fuq abbażi ta' "min jiġi l-ewwel jinqeda l-ewwel", filwaqt li għandu jitqies l-ammont totali ta' fondi allokati għal din l-iskema.

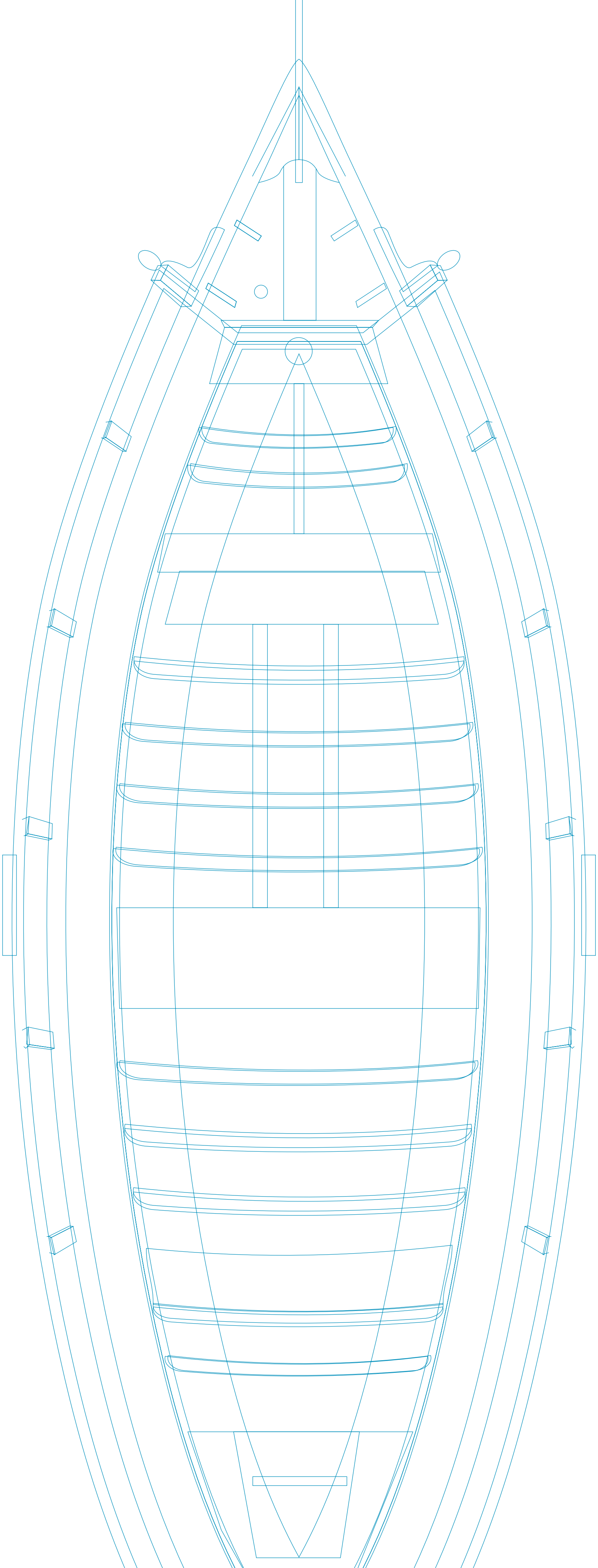

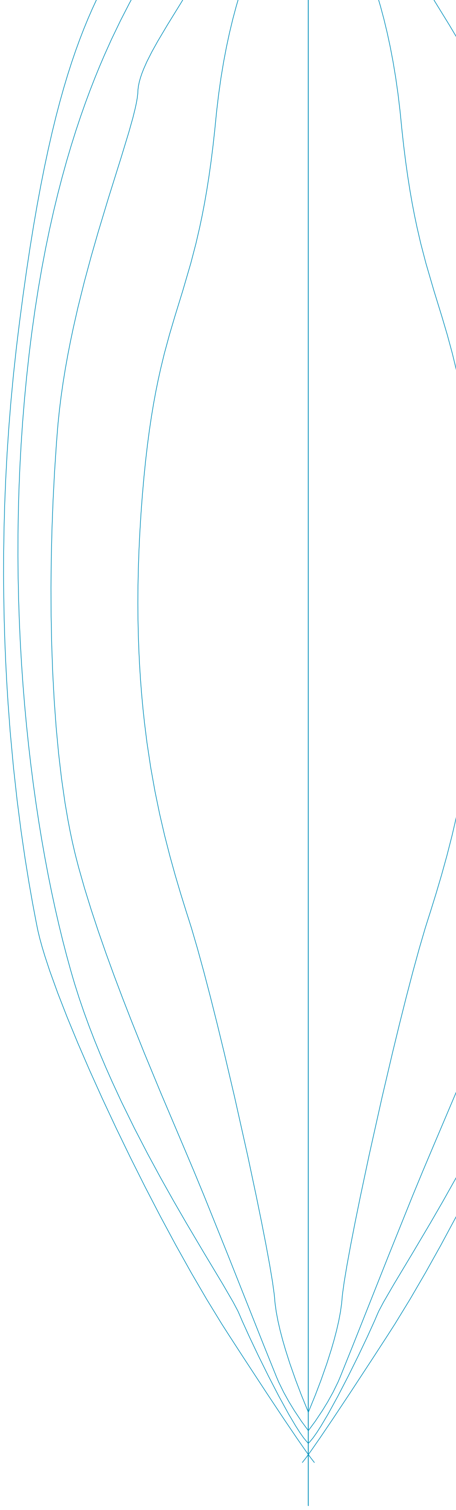

05

Preżentazzjoni tal-Applikazzjoni

L-applikanti kollha se jkunu meħtieġa jsegwu l-proċess stabbilit t'hawn taħt.
Il-proposti għandhom jinkludu dawn id-dokumentazzjoni:

- Deskrizzjoni tal-proġett inklużi ritratti attwali tad-dgħajsa
- Pjan ta' implimentazzjoni tal-proġett, inkluż liema xogħlijiet huma meħtieġa biex tiġi ppreservata d-dgħajsa
- Spejjeż tal-proġett (Project costings)
- Stimi
- Prova ta' reġistrazzjoni ma' Transport Malta u/jew mad-Dipartiment tas-Sajd u l-Akkwakultura
- Kopja tal-karta tal-identità Maltija tal-applikant (inkluż in-naħa ta' quddiem u ta' wara) jew il-permess ta' residenza Malti jew iċ-ċertifikat taċ-ċittadinanza Maltija jew passaport Malti
- Trid timtela wkoll dikjarazzjoni de minimis qabel ma jiġi ffirmat il-kuntratt jekk l-applikazzjoni tintlaqa'.

Il-proposti għandhom jiġu riċevuti sal-4 ta' Ottubru 2023 f'nofsinhar. L-applikanti se jiġu infurmati bid-deċiżjoni sal-għeluq tal-10 ta' Novembru 2023.
Jekk jogħġbok ibgħat il-proposti b'email fuq heritageschemes@gov.mt.
.

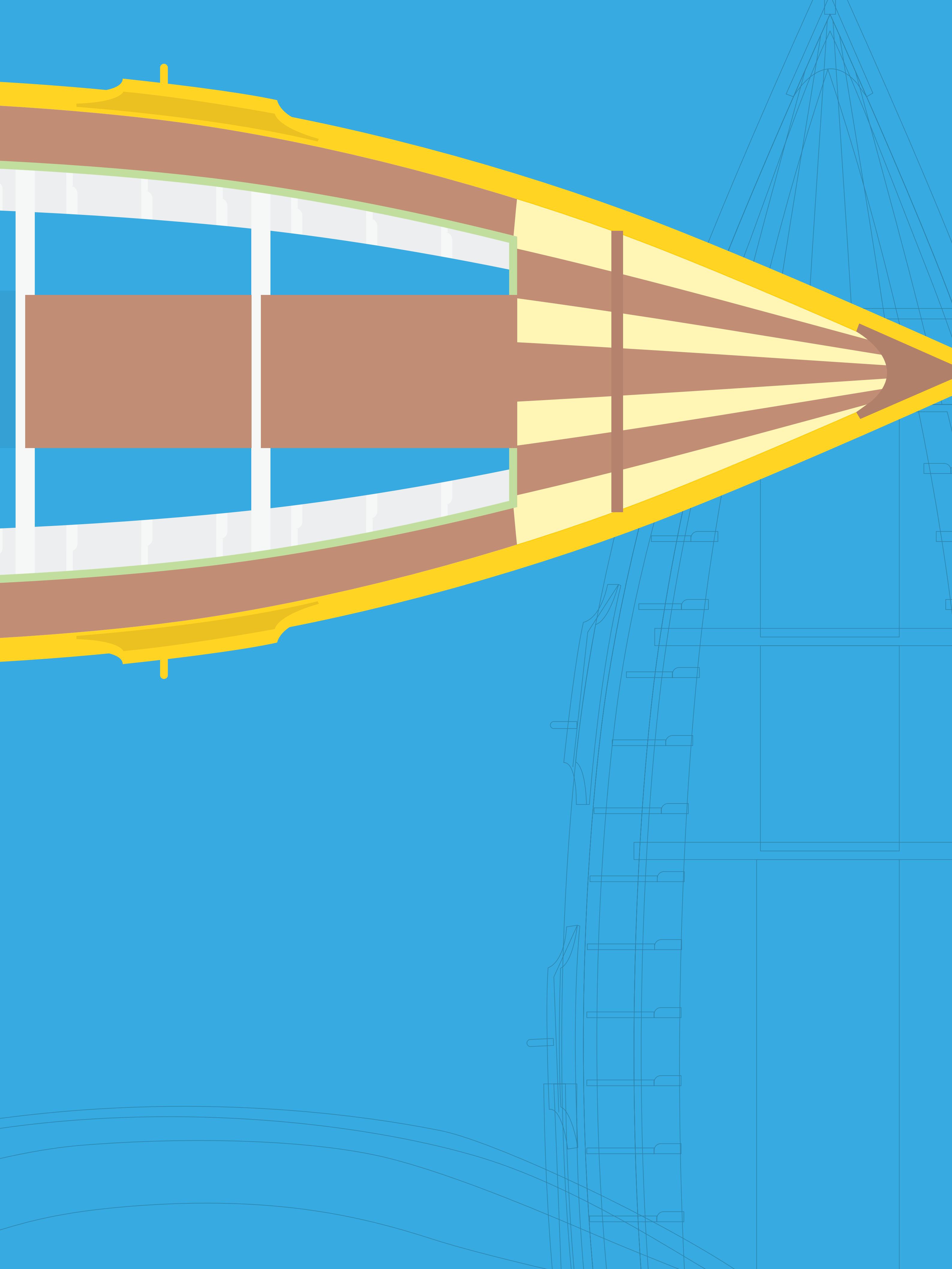

06

Proċess ta'Evalwazzjoni

Din l-iskema hija kompetittiva u se tiġi evalwata skont il-kriterji stabbiliti.

L-applikazzjonijiet eliġibbli se jiġu vvalutati minn tim ta' evalwazzjoni magħmul minn evalwaturi maħtura mill-Ministeru għall-Wirt Nazzjonali, l-Arti u l-Gvern Lokali. Il-Bord ta' Evalwazzjoni se jagħmel shortlisting tal-applikazzjonijiet sottomessi.

Is-sessjoni ta' evalwazzjoni u d-deċiżjonijiet ta' finanzjament jiddependu fuq il-kwalità tal-proposti ppreżentati u fuq id-disponibbiltà tal-fondi. Kull kriterju huwa allokat numru ta' marki speċifiċi kif indikat hawn fuq. Sabiex jiġu kkunsidrati għall-finanzjament, il-proġetti jridu jiksbu mill-inqas 60 marka.

Ċaħda ta' responsabbiltà: Il-Ministeru jista' jiddeċiedi li ma jallokax il-fondi totali disponibbli għal sejħa partikolari jekk il-proġetti proposti ma jilħqux il-livell meħtieġ f'termini tal-kriterji tal-iskema.

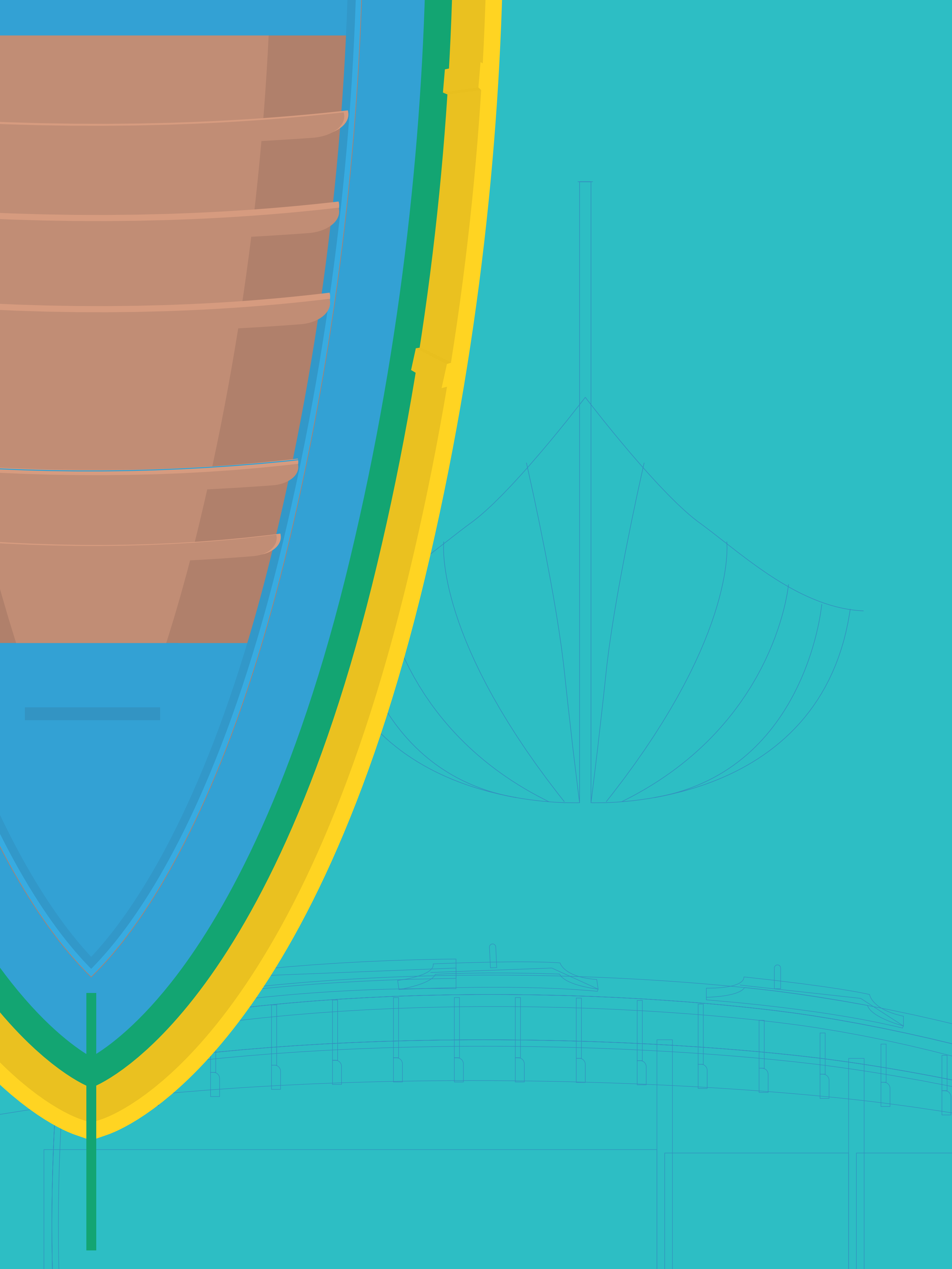

07

Implimentazzjoni u Monitoraġġ tal-Proġetti

7.1 **Rapport**

Fi tmiem il-proġett, il-benefiċjarju se jkun meħtieġ jissottometti rapport dettaljat li jenfasizza x-xogħol imwettaq u l-kisbiet tal-proġett, sa mhux aktar tard minn sitt (6) ġimgħat wara li jintemm il-proġett. Ir-rapport għandu jinkludi ritratti tad-dgħajsa wara li jkunu ġew iffinalizzati x-xogħlijiet ta' preservazzjoni/manutenzjoni. Jekk rilevanti, flimkien ma' dan ir-rapport, il-benefiċjarji jridu jissottomettu kopji ta' kwalunkwe kummerċjalizzazzjoni, pubbliċità jew materjal ta' informazzjoni rilevanti żviluppat għall-proġett iffinanzjat.

Il-benefiċjarji se jkunu meħtieġa wkoll jippreżentaw baġit aġġornat finali flimkien mad-dokumentazzjoni ta' appoġġ kollha.

80% tal-ammont totali allokat mill-Bord ta' Evalwazzjoni se jiġi pproċessat wara l-iffirmar tal-kuntratt. L-20% li jifdal se jitħallsu wara s-sottomissjoni tar-rapport finali mill-benefiċjarju, wara l-approvazzjoni mill-Ministeru.

Il-benefiċjarji jridu jinnotifikaw lill-Ministeru minnufih jekk ikun hemm xi bidliet li jaffettwaw in-natura tal-proġett waqt l-implimentazzjoni. Il-bidliet ma jistgħux jiġu implimentati sakemm ma jkunx hemm approvazzjoni. Il-Ministeru jirriżerva d-dritt li jirrevedi jew iżomm il-pagament finali jekk il-bidla fil-proġett ma titqiesx li hija konformi mal-proposta inizjali, jew jekk il-Ministeru ma jiġix infurmat bil-bidliet fi żmien raġonevoli.

Il-benefiċjarji jridu jkunu disponibbli għal żjarat u komunikazzjoni mar-rappreżentanti tal-Ministeru għal skopijiet ta' monitoraġġ, kemm matul l-implimentazzjoni tal-proġett kif ukoll wara t-tlestija tiegħu.
Il-Ministeru jżomm id-dritt li jirkupra l-fondi f'każ li dawn ma jkunux qed jintużaw u/jew jintużaw ħażin u/jew ma jintużawx skont il-baġit sottomess

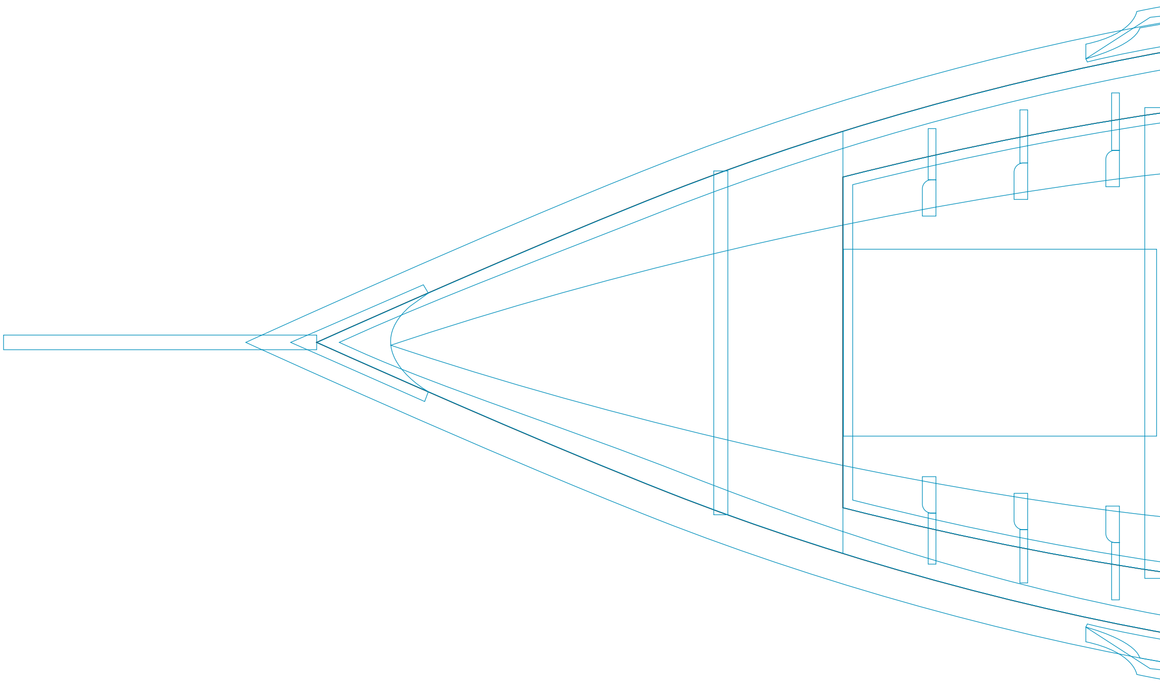

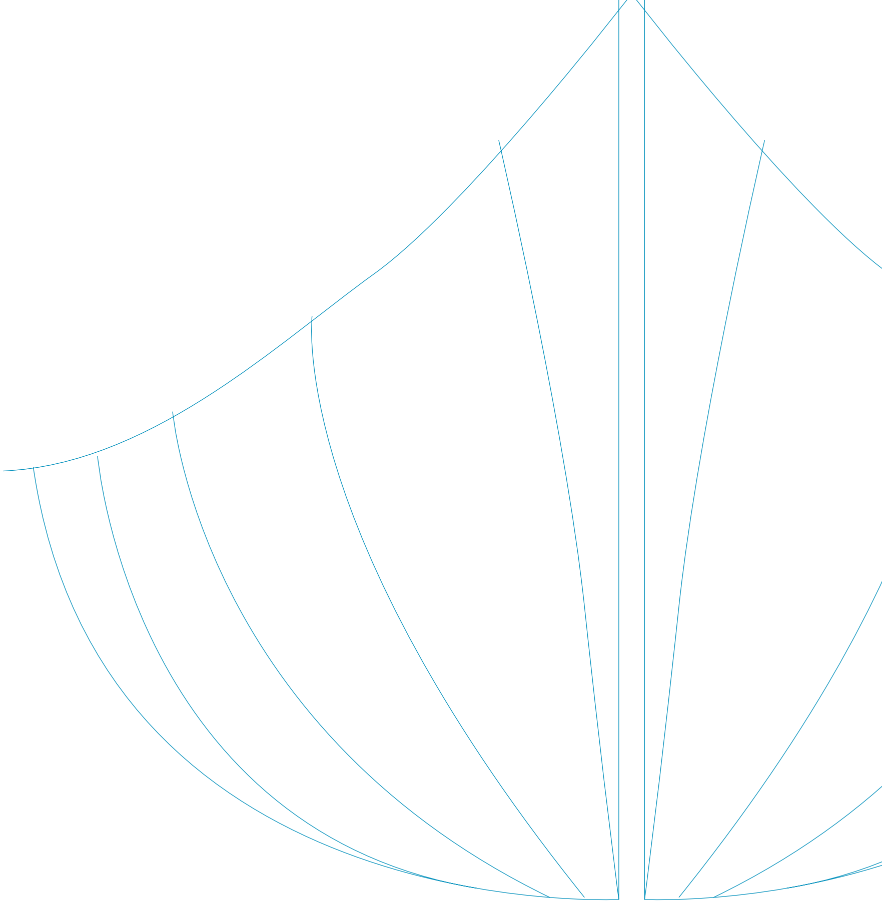

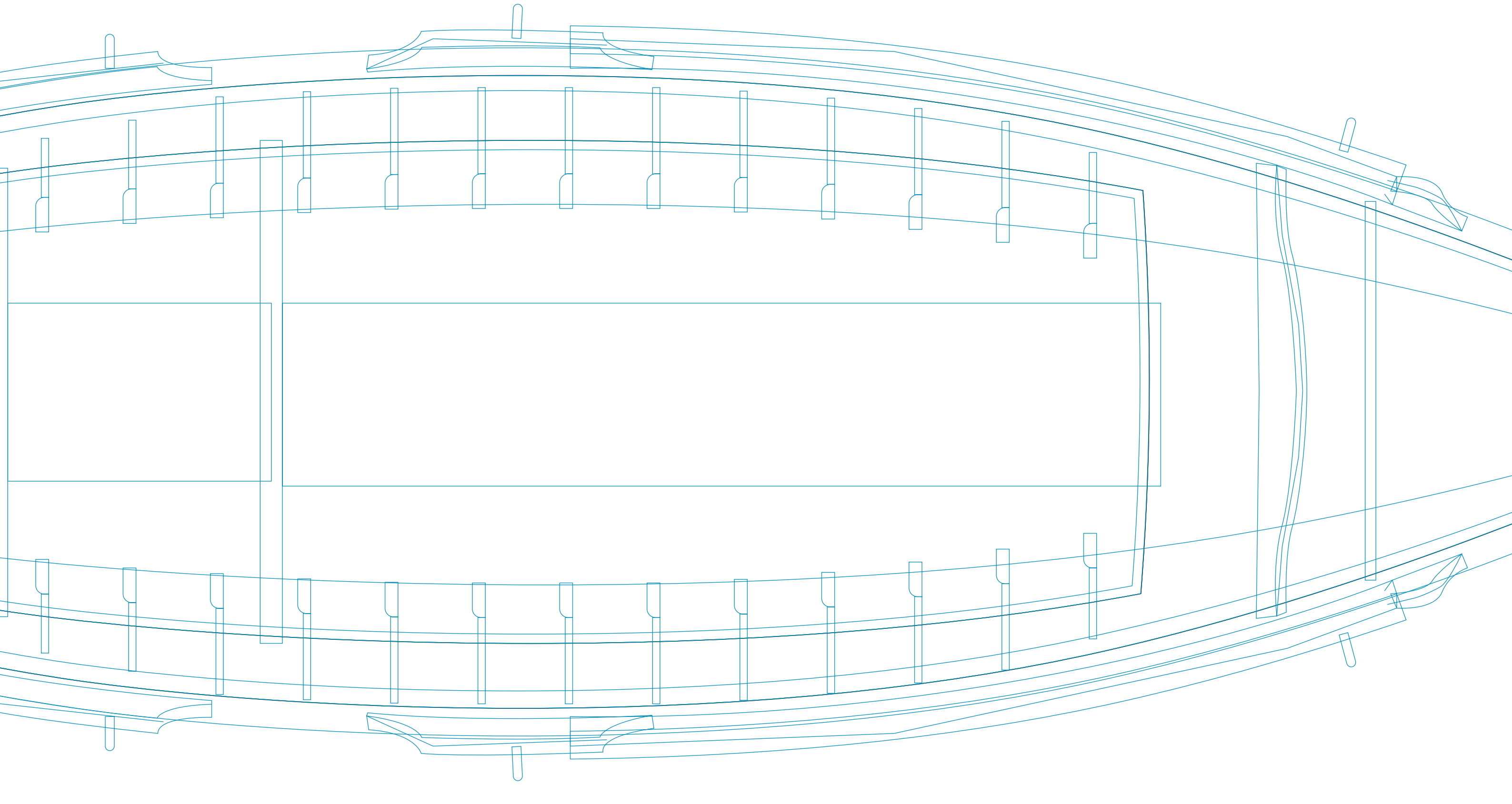

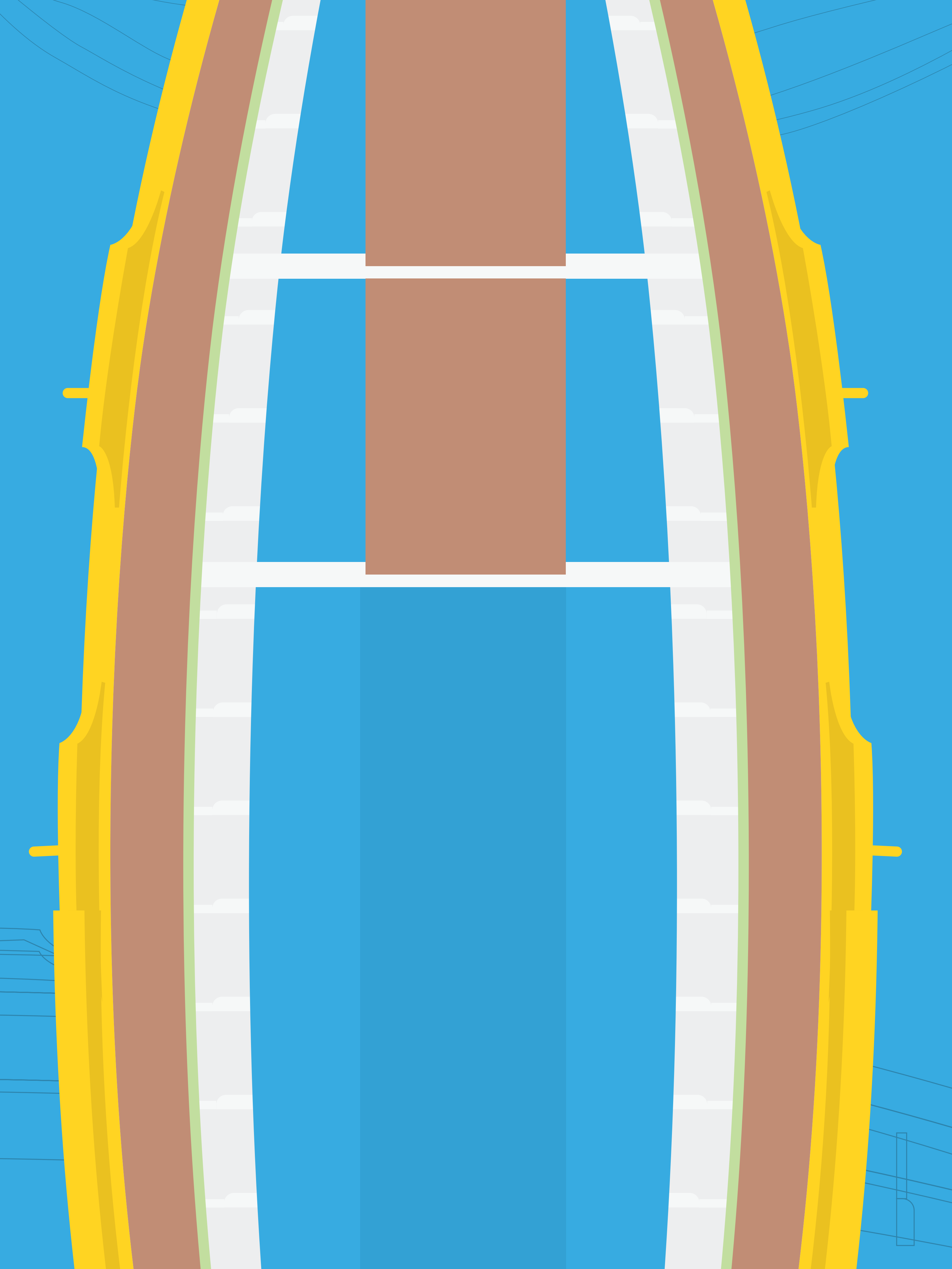

08

Proċedura ta' Lment

L-ilmenti kollha se jiġu ttrattati b'kunfidenzjalità.

8.1 **Raġunijiet għall-ilmenti**

L-applikanti jistgħu jressqu lment dwar anomaliji proċedurali u irregolaritajiet matul il-proċess ta' sottomissjoni u evalwazzjoni f'termini tal-proċeduri stipulati f'dawn il-linji gwida u regolamenti. Ma jistgħux isiru lmenti dwar:

- Il-politiki u l-proċeduri tal-Gvern
- Il-merti tal-applikazzjoni f'termini tal-kriterji stipulati f'dawn il-linji gwida u regolamenti

L-applikanti biss jistgħu jressqu lmenti dwar il-proġetti tagħhom.

8.2 Il-preżentazzjoni ta' lment

L-ilmenti għandhom isiru bil-miktub u għandhom ikunu ċari kemm jista' jkun. L-ilmentatur irid jiddikjara r-raġunijiet għall-ilment, billi jipprovdi spjegazzjoni dettaljata u ġustifikazzjoni sostnuta minn dokumentazzjoni jew testimonjanzi rilevanti dwar għaliex l-ilmentatur iqis li twettqu irregolaritajiet fil-proċedura/i stipulati f'dawn il-linji gwida u regolamenti jew f'regoli u regolamenti standard ta' governanza tajba li jirregolaw is-settur pubbliku. Id-deċiżjoni fl-aħħar tal-ilment għandha tkun finali. L-ilmenti għandhom isiru lis-Segretarju Permanenti (Ministeru għall-Wirt Nazzjonali, l-Arti u l-Gvern Lokali) fi żmien ħamest (5) ijiem ta' xogħol minn meta tirċievi d-deċiżjoni ta' finanzjament. Normalment għandek tirċievi tweġiba għall-ilment tiegħek fi żmien għaxart (10) ijiem ta' xogħol.
F'każ li ma tkunx sodisfatt bit-tweġiba, is-Segretarju Permanenti (Ministeru għall-Wirt Nazzjonali, l-Arti u l-Gvern Lokali) ilaqqa' Bord li jiddiskuti l-ilment tiegħek. Jekk tagħżel li tilmenta permezz tal-proċedura tal-ilmenti tagħna, tkun qed taċċetta li nistgħu nużaw l-informazzjoni dwar il-proġett tiegħek biex nindirizzaw l-ilment. Id-deċiżjoni tal-Bord hija finali.

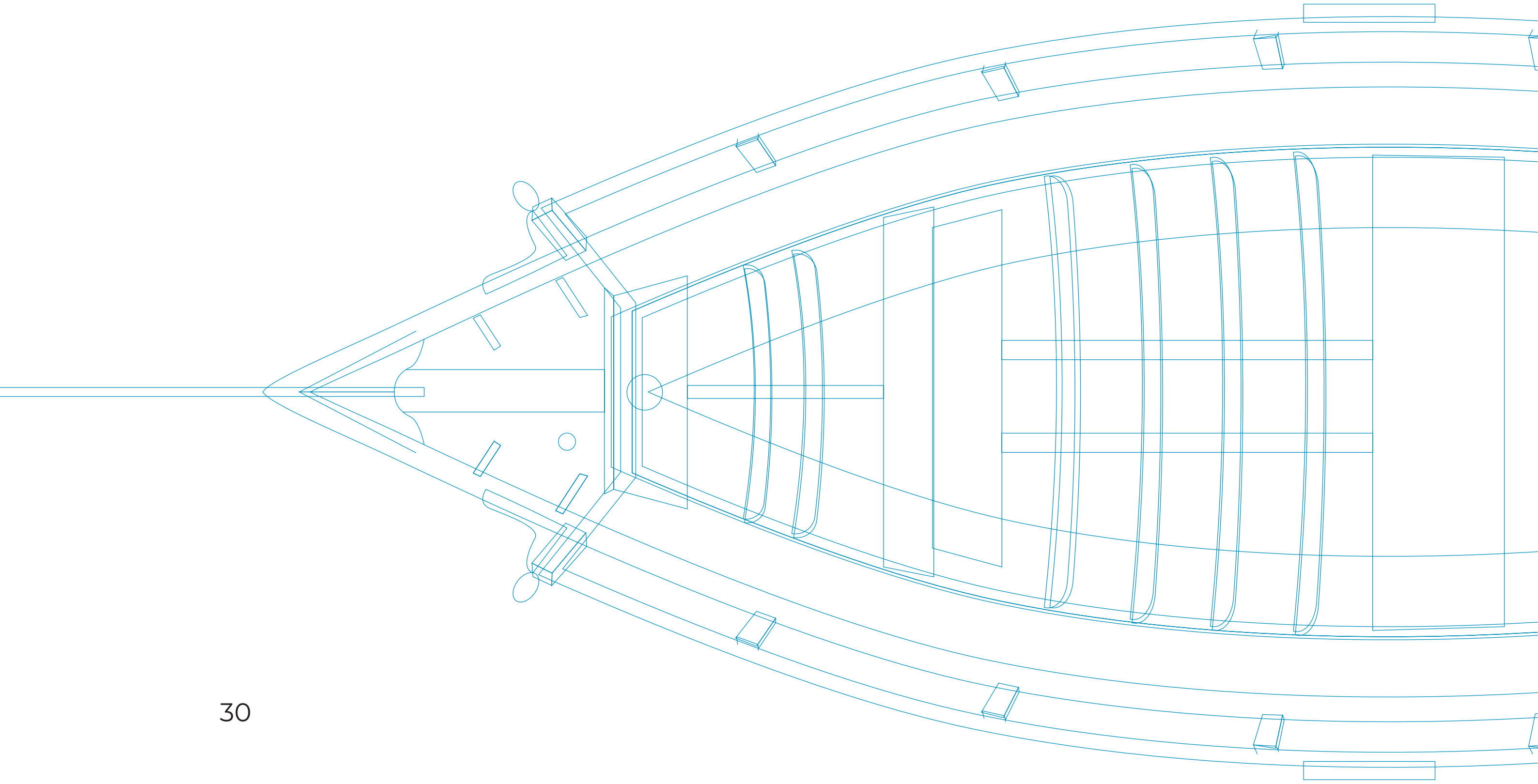

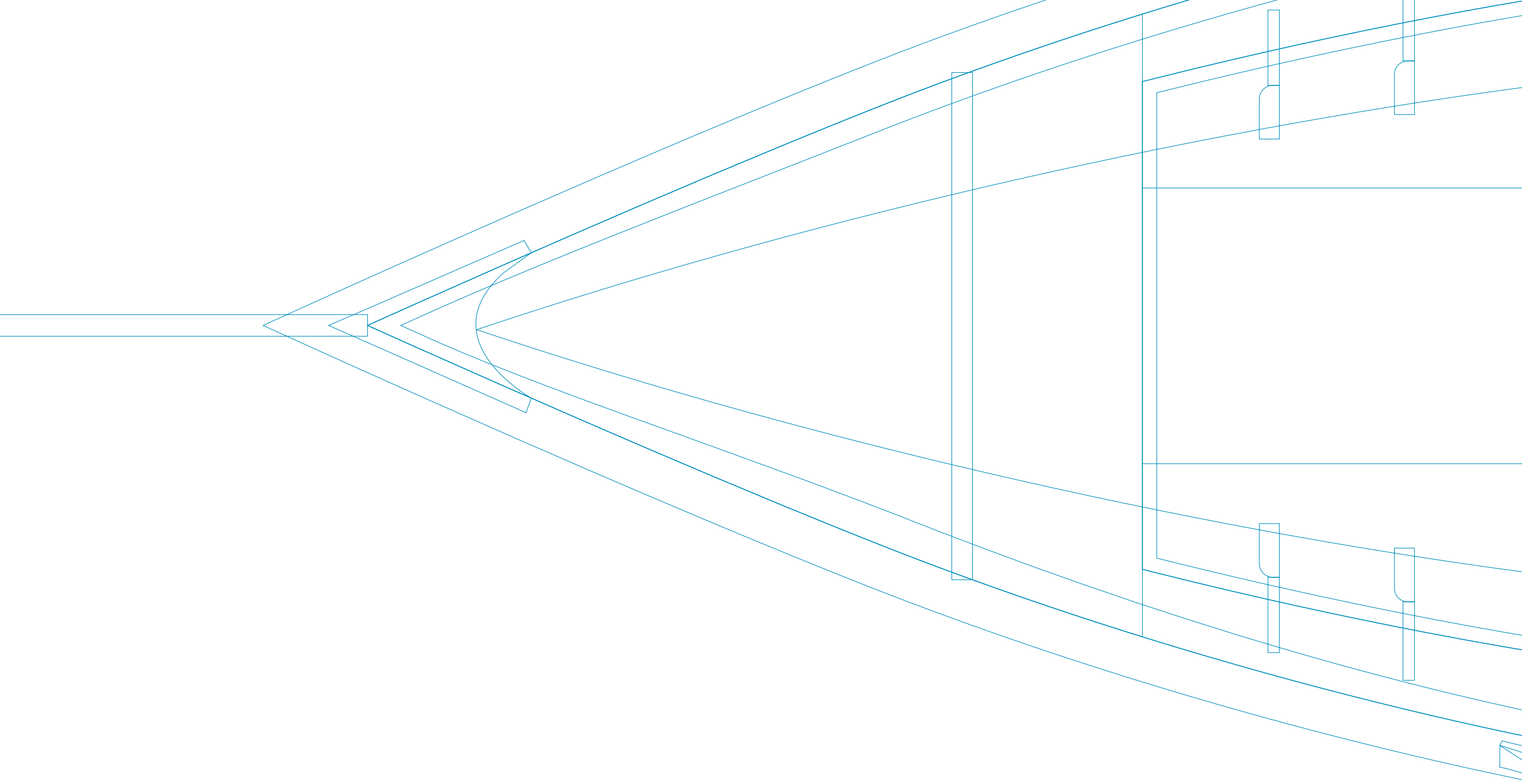

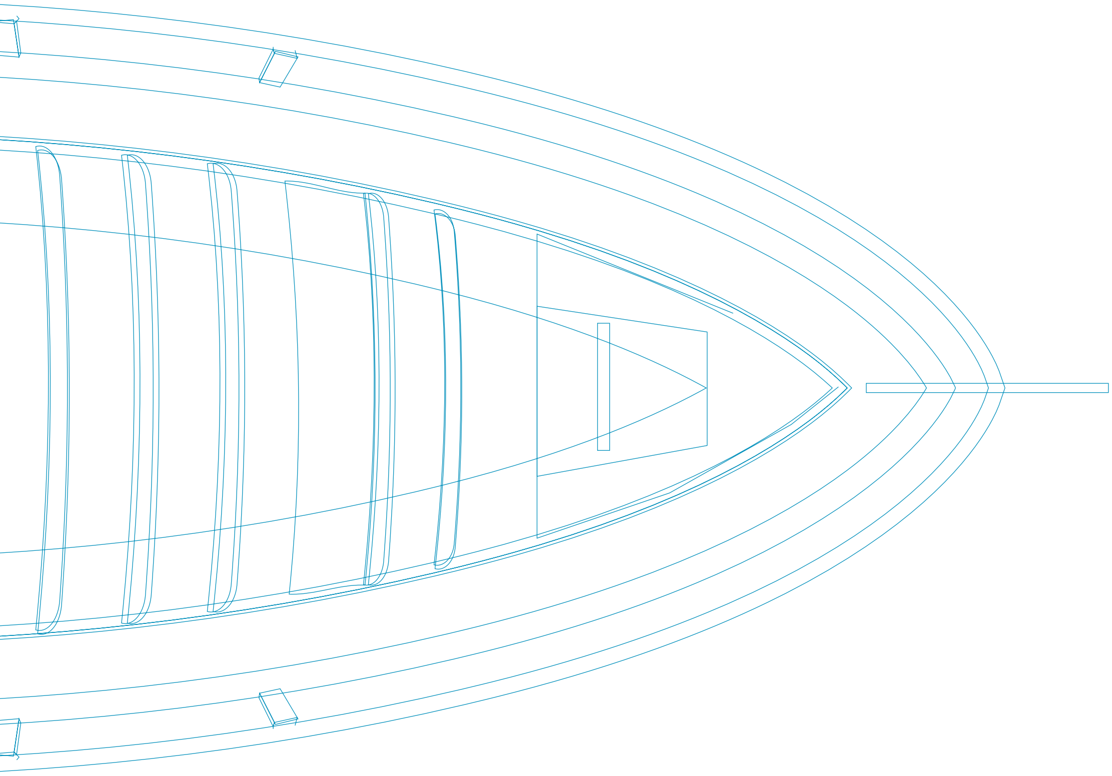

09

Applikabbiltà tar-regoli dwar l-Għajnuna mill-Istat

9.1 Ir-regoli dwar l-għajnuna mill-Istat applikabbli għall-intrapriżi li jwettqu attività ekonomika skont it-tifsira tal-Artikolu 107 tat-TFUE

L-iskema ta' Għajnuna mill-Istat se tiġi implimentata f'konformità mad-dispożizzjonijiet tar-Regolament tal-Kummissjoni (UE) Nru 1407/2013 tat-18 ta' Diċembru 2013 dwar l-applikazzjoni tal-Artikoli 107 u 108 tat-Trattat dwar il-Funzjonament tal-Unjoni Ewropea għall-għajnuna de minimis, ĠU L 352/1 tal-24 ta' Diċembru 2013, kif emendat bir-Regolament tal-Kummissjoni (UE) 2020/972 tat-2 ta' Lulju 2020 li jemenda r-Regolament (UE) Nru 1407/2013 fir-rigward tal-estensjoni tiegħu u li jemenda r-Regolament (UE) Nru 651/2014 fir-rigward tal-estensjoni u l-aġġustamenti rilevanti tiegħu, ĠU L 215/3 tas-7 ta' Lulju 2020.

Dan ir-Regolament japplika għal għajnuna mogħtija lil impriżi fis-setturi kollha, bl-eċċezzjoni ta':

a. għajnuna mogħtija lil impriżi attivi fis-settur tas-sajd u l-akkwakultura, kif kopert mir-Regolament tal-Kunsill (KE) Nru 104/2000;
b. għajnuna mogħtija lil impriżi attivi fil-produzzjoni primarja ta' prodotti agrikoli;
c. għajnuna mogħtija lil impriżi attivi fis-settur tal-ipproċessar u l-kummerċjalizzazzjoni ta' prodotti agrikoli, fil-każijiet li ġejjin:
    i. meta l-ammont tal-għajnuna jiġi stabbilit fuq il-bażi tal-prezz jew il-kwantità ta' dawn il-prodotti mixtrija minn produtturi primarji jew imqiegħda fis-suq mill-impriżi kkonċernati;
    ii. meta l-għajnuna tkun bil-kundizzjoni li tiġi mgħoddija parzjalment jew kompletament lill-produtturi primarji;
d. għajnuna għal attivitajiet relatati mal-esportazzjoni lejn pajjiżi terzi jew Stati Membri, jiġifieri għajnuna marbuta direttament mal-kwantitajiet esportati, mal-istabbiliment u t-tħaddim ta' netwerk ta' distribuzzjoni jew ma' nefqa kurrenti oħra marbuta mal-attività tal-esportazzjoni;
e. għajnuna kontinġenti fuq l-użu ta' oġġetti domestiċi fuq dawk importati.

L-ammont totali ta' għajnuna de minimis mogħtija lil impriża waħda ma għandux jaqbeż l-ammont ta' €200,000 fuq kwalunkwe perjodu ta' tliet snin fiskali konsekuttivi. Dan il-perjodu jkopri s-sena fiskali kkonċernata kif ukoll is-sentejn fiskali ta' qabel. "Sena fiskali" tfisser is-sena fiskali kif użata għal finijiet ta' taxxa mill-impriża kkonċernata.

Dan il-limitu massimu jinkludi l-Għajnuna mill-Istat kollha mogħtija taħt din l-iskema ta' għajnuna u kwalunkwe miżura oħra ta' Għajnuna mill-Istat mogħtija skont ir-regola de minimis inkluża dik riċevuta minn kwalunkwe entità għajr il-Ministeru għall-Wirt Nazzjonali, l-Arti u l-Gvern Lokali. Kwalunkwe għajnuna de minimis riċevuta li taqbeż il-limitu stabbilit ikollha tiġi rkuprata, bl-imgħax, mingħand l-impriża li tirċievi l-għajnuna.

Ir-regoli dwar il-kumulazzjoni tal-għajnuna kif deskritti fl-Artikolu 5 tar-Regolament de minimis se jiġu rispettati.

L-applikanti għandhom jissottomettu dikjarazzjoni de minimis li tindika kwalunkwe għajnuna de minimis oħra li jkunu rċevew jew li jkunu applikaw għaliha matul is-sentejn fiskali ta' qabel u s-sena fiskali attwali. Dan jiżgura li l-ammont totali ta' għajnuna de minimis mogħtija lil impriża waħda skont ir-regola de minimis ma jaqbiżx il-limitu de minimis applikabbli fuq tliet snin fiskali.

Jekk applikant magħżul ma jkunx eliġibbli biex jirċievi għajnuna de minimis, l-applikant imsemmi jitqies ineliġibbli u tingħata għajnuna lill-applikant ikklassifikat li jmiss.

F'konformità mar-Regolament de minimis dwar l-Għajnuna mill-Istat, ir-rekords dwar l-għajnuna de minimis għandhom jinżammu għal 10 snin mid-data li fiha tingħata l-aħħar għajnuna individwali taħt l-iskema.

9.2 Ir-regoli dwar l-għajnuna mill-Istat applikabbli għall-impriżi attivi fis-settur tas-sajd u l-akkwakultura li jwettqu attività ekonomika skont it-tifsira tal-Artikolu 107 tat-TFUE

L-iskema ta' Għajnuna mill-Istat, fil-każ ta' impriżi attivi fis-settur tas-sajd u tal-akkwakultura, se tiġi implimentata f'konformità mad-dispożizzjonijiet tar-Regolament tal-Kummissjoni (UE) Nru 717/2014 tas-27 ta' Ġunju 2014 dwar l-applikazzjoni tal-Artikoli 107 u 108 tat-Trattat dwar il-Funzjonament tal-Unjoni Ewropea għall-għajnuna de minimis fis-settur tas-sajd u tal-akkwakultura (ĠU L 190/1 tat-28 ta' Ġunju 2014), kif emendat bir-Regolament tal-Kummissjoni (UE) 2020/2008 tat-8 ta' Diċembru 2020 li jemenda r-Regolamenti (UE) Nru 702/2014, (UE) Nru 717/2014 u (UE) Nru 1388/2014, fir-rigward tal-perjodu ta' applikazzjoni tagħhom u aġġustamenti rilevanti oħra (ĠU L 414, 9.12.2020) u kif emendati ulterjorment bir-Regolament tal-Kummissjoni (UE) 2022/2514 tal-14 ta' Diċembru 2022 li jemenda r-Regolament (UE) Nru 717/2014 fir-rigward tal-perjodu ta' applikazzjoni tiegħu (ĠU L 326, 21.12.2022).

Dan ir-Regolament japplika għall-għajnuna mogħtija lill-impriżi fis-settur tas-sajd u tal-akkwakultura. L-ebda għajnuna mhi se tingħata taħt din l-iskema għall-attivitajiet speċifikament esklużi skont l-Artikolu 1 tar-Regolament imsemmi.

L-ammont totali ta' għajnuna de minimis mogħtija lil impriża waħda attiva fis-sajd u l-akkwakultura ma għandux jaqbeż l-ammont ta' €30,000 fuq kwalunkwe perjodu ta' tliet snin fiskali konsekuttivi.

Dan il-perjodu jkopri s-sena fiskali kkonċernata kif ukoll is-sentejn fiskali ta' qabel. "Sena fiskali" tfisser is-sena fiskali kif użata għal finijiet ta' taxxa mill-impriża kkonċernata.

Dan il-limitu massimu jinkludi l-Għajnuna mill-Istat kollha mogħtija taħt din l-iskema ta' għajnuna u kwalunkwe miżura oħra ta' Għajnuna mill-Istat mogħtija skont ir-regola de minimis inkluża dik riċevuta minn kwalunkwe entità għajr il- Ministeru għall-Wirt Nazzjonali, l-Arti u l-Gvern Lokali. Kwalunkwe għajnuna de minimis riċevuta li taqbeż il-limitu stabbilit ikollha tiġi rkuprata, bl-imgħax, mingħand l-impriża li tirċievi l-għajnuna.

Ir-regoli dwar il-kumulazzjoni tal-għajnuna kif deskritti fl-Artikolu 5 tar-Regolament de minimis se jiġu rispettati.

L-applikanti għandhom jissottomettu dikjarazzjoni de minimis li tindika kwalunkwe għajnuna de minimis oħra li jkunu rċevew jew li jkunu applikaw għaliha matul is-sentejn fiskali ta' qabel u s-sena fiskali attwali. Dan jiżgura li l-ammont totali ta' għajnuna de minimis mogħtija lil impriża waħda skont ir-regola de minimis ma jaqbiżx il-limitu de minimis applikabbli fuq tliet snin fiskali.

Jekk applikant magħżul ma jkunx eliġibbli biex jirċievi għajnuna de minimis, l-applikant imsemmi jitqies ineliġibbli, u tingħata għajnuna lill-applikant ikklassifikat li jmiss.

F'konformità mar-Regolament de minimis dwar l-Għajnuna mill-Istat, ir-rekords dwar l-għajnuna de minimis għandhom jinżammu għal 10 snin mid-data li fiha tingħata l-aħħar għajnuna individwali taħt l-iskema

9.3 L-applikanti u l-applikazzjonijiet li ma jinvolvux it-twettiq ta' attività ekonomika skont it-tifsira tal-Artikolu 107 tat-TFUE

L-applikanti u l-applikazzjonijiet li ma jinvolvux it-twettiq ta' attività ekonomika skont it-tifsira tal-Artikolu 107 tat-TFUE, jistgħu japplikaw ukoll għall-iskema. Ir-regoli deskritti fit-Taqsimiet 9.1 u 9.2 mhumiex applikabbli fil-każ ta' tali applikanti u applikazzjonijiet.

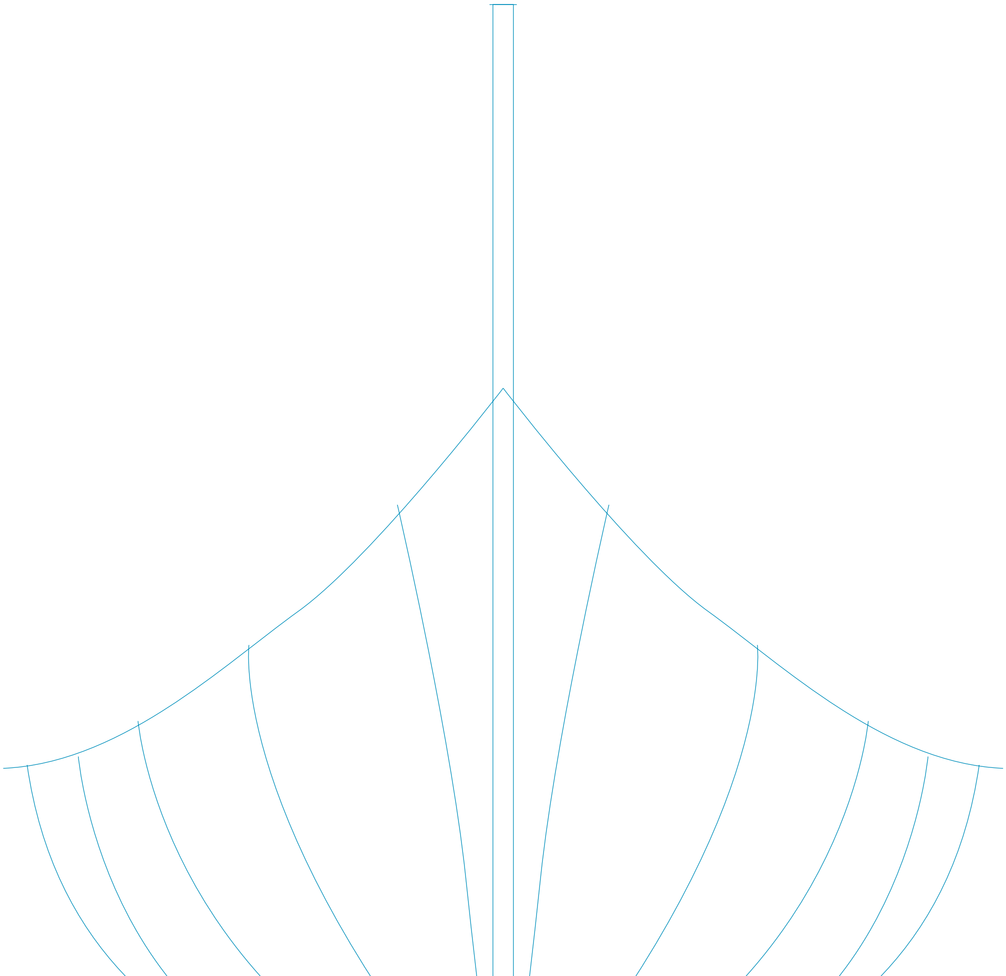

GVERN TA' MALTA
MINISTERU GĦALL-WIRT NAZZJONALI,
L-ARTI U L-GVERN LOKALI